Datenblatt

DOMO BACK

Technische Daten		
Heizleistungsbereich	[kW]	3 - 10
Nennwärmeleistung	[kW]	10
MULTIAIR-Leistung*	[kW]	0,5 - 3,7
MULTIAIR-Luftmenge*	[m³/h]	55 - 200
Raumheizvermögen abhängig von der Hausisolierung	[m³]	70 - 260
Brennstoffverbrauch	[kg/h]	0,8 - 2,3
Pelletbehälterkapazität**	[l/kg]	56/~36
Netzanschluss	[V]/[Hz]	230/50
durchschnittliche elektrische Leistungsaufnahme	[W]	20
Sicherung	[A]	2,5
Wirkungsgrad	[%]	91
Energieeffizienzklasse		A+
Kaminzugbedarf	[Pa]	3

*bei zwei Meter MULTIAIR-Leitung in Verbindung mit RIKA Designauslass, Werte können in der Praxis abweichen.
**Fassungsvermögen in kg kann aufgrund unterschiedlicher Pelletschüttdichten abweichen.

Merkmale

Kipprost
RLU (D)
Touch Display
USB
Leise
Dynamic Air Regulation
Energie Effizienz

Zubehör

RIKA firenet
RIKA Voice
MULTIAIR
Raumsensor

Kaminanschluss

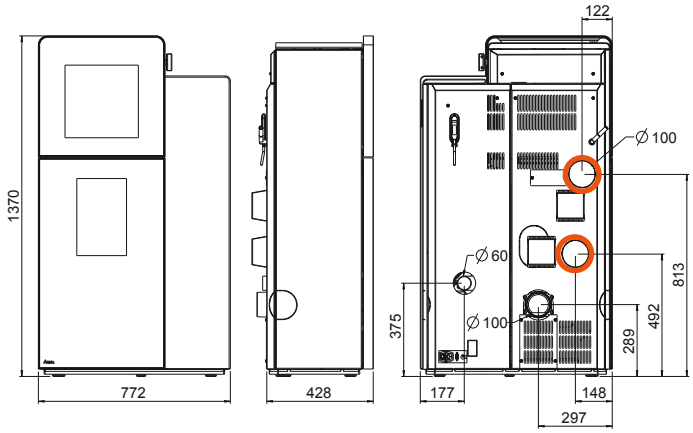

Gewicht		
Gewicht ohne Verkleidung	[kg]	~215
Gewicht mit Steinverkleidung	[kg]	~255
Abmessungen		
Höhe	[mm]	1370
Breite	[mm]	772
Korpustiefe	[mm]	428
Rauchrohranschluss		
Durchmesser	[mm]	100
Anschluss oben Anschlusshöhe	[mm]	
Original Winkelrohr Tiefe gesamt	[mm]	
Original Winkelrohr Abstand zu Rückwand	[mm]	
Tiefe von Ofenrückseite zu Mitte Rauchrohr	[mm]	
Anschluss oben Abstand seitlich	[mm]	
Anschluss hinten Anschlusshöhe	[mm]	289
Anschluss hinten Abstand seitlich	[mm]	297
Frischluftanschluss		
Durchmesser	[mm]	60
Anschlusshöhe	[mm]	375
Abstand seitlich	[mm]	177
Konvektionsluftanschluss MULTIAIR		
Durchmesser	[mm]	100/100
Anschlusshöhe	[mm]	813/492
Abstand seitlich	[mm]	122/148
Backfach		
Höhe	[mm]	300
Breite	[mm]	330
Tiefe	[mm]	360

Sicherheitsabstände (Mindestabstände)

Hinweis
1. Zu nicht brennbaren Gegenständen
a > 40cm b > 10cm
2. Zu brennbaren Gegenständen und zu tragenden Wänden aus Stahlbeton
a > 80cm b > 10cm

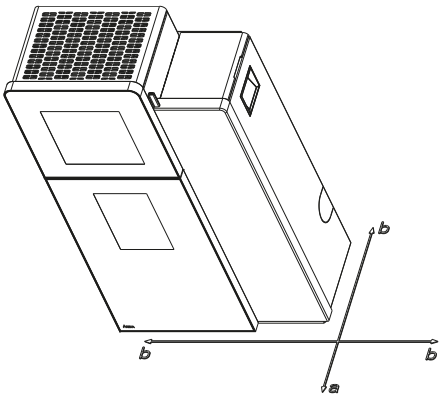

Technische und optische Änderungen, sowie Satz- und Druckfehler vorbehalten
© 2021 | RIKA Innovative Ofentechnik GmbH